PENTAIR
EVERPURE

商用净水器

型号：CDRN3-4FT/CDRN4-4FT/CDRN3-7FT/CDRN4-7FT

用户手册

使用本产品前，
请仔细阅读本手册并妥善保管。

用户必读

感谢您选择使用滨特尔爱惠浦牌净水器！

从现在开始，您将体验到由滨特尔爱惠浦提供的清洁、健康的饮水。

用户必须严格按照本手册所阐述的安装规范请专业人员安装。

一、注意事项

1. 严格按照产品说明书要求进行安装和使用。
2. 首次使用或长期停用后恢复使用时按说明书要求进行冲洗。
3. 换滤芯。按说明书要求定期更
4. 滤芯使用期限

序号	部件名称	使用期限	备注
1	爱惠浦牌聚丙烯折纸滤芯	3-6个月	使用期限为建议更换周期，滤芯实际使用期限会根据实际用水状况和当地自来水水质而变化。
2	爱惠浦牌活性炭纤维滤芯	6-12个月	

二、装箱清单及部分部件保养周期

序号	部件	单位	三联	四联	建议保养周期
1	饮水用接头组件	套	1		

三、技术参数

[illegible]水水质处理器卫生安全与功能评价规范—一般水质处理器》（2001）的要求。

[illegible]4-40℃

型号	进出水口直径（mm）	工作压力（MPa）	净水流量（L/min）	额定总净水量（m^3）
CDRN3-4FT	19.05(3/4″)	～0.35，禁水锤	10.5	30
CDRN4-4FT	19.05(3/4″)	～0.35，禁水锤	14	33
CDRN3-7FT	19.05(3/4″)	～0.35，禁水锤	15	36
CDRN4-7FT	19.05(3/4″)	～0.35，禁水锤	20	48

※ [illegible]参数

水处理工艺：

市政自来水　　聚丙烯折纸滤芯　　[illegible]

爱惠浦牌CDRN4-4FT型直饮净水器

部件名称	主要材质	规格	用量
聚丙烯滤壳	壳体：聚丙烯 盖子：聚丙烯	φ130mm×594mm	1套
聚丙烯折纸滤芯	聚丙烯	孔径：0.45μm 尺寸：Φ69×508mm	1支
活性炭纤维滤芯	内置聚乙烯全层外壳 活性炭纤维炭棒	尺寸：Φ80mm×mm 精度：0.5μm	4支
饮水用接头组件	尼龙+玻璃纤维	进出水口内径直径：(3/4")	1套

爱惠浦牌CDRN3-7FT型直饮净水器

部件名称	主要材质	规格	用量
聚丙烯滤壳	壳体：聚丙烯 盖子：聚丙烯	φ130mm×594mm	1套
聚丙烯折纸滤芯	聚丙烯	孔径：0.45μm 尺寸：Φ69×508mm	1支
活性炭纤维滤芯	内置聚乙烯全层外壳 活性炭纤维炭棒	尺寸：Φ80mm×525mm 精度：0.5μm	3支
饮水用接头组件	尼龙+玻璃纤维	进出水口内径直径：(3/4")	1套

四、产品的安装及使用方法

[illegible]

[illegible]分钟左右）。停用2天以上，应先排水冲洗再使用（约1分钟左右）。

V结构示意图

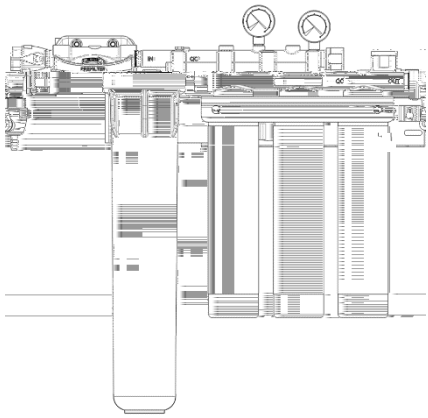

CDRN3-4FT

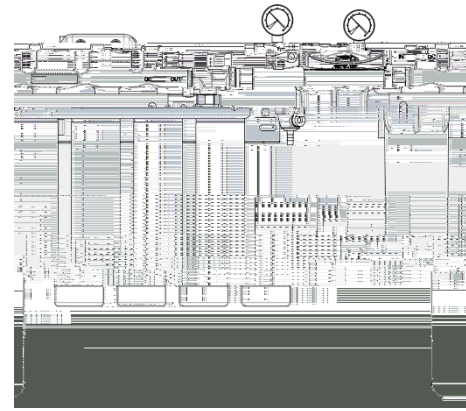

CDRN4-4FT

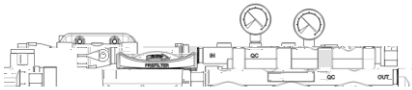

CDRN3-7FT

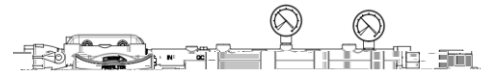

CDRN4-7FT

*图示仅为示意图，具体产品以装箱实物为准

6) 按照滤芯筛逆时方规根滤芯更换图说明，将表述方面滤芯安装至滤头上。

7) 打开过滤系统进水阀，并检查是否有漏水。

8) 打开冲洗阀，通过最大流量的水流按要求冲洗活化滤芯。这将活化过滤介质，并排净系统内所有空气和杂质，确保过滤器拥有最长使用寿命。

9) 冲洗后，关上冲洗阀，此系统已做好运行准备。

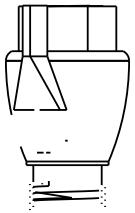

冲洗管安装示意图

▶ 前置滤芯更换步骤：

1) 关闭用水设备进水阀门。

2) 将前置滤芯进行逆时方向，[illegible]置滤芯，注意不要弄丢O型圈。

3) 清洗前置滤瓶，只能使用净水擦洗，不能使用任何洗洁剂。

4) 检查O　　，如果较干燥，请涂抹一定量食用级润滑油，将O　　放入滤瓶凹槽内。

5) 放置新的滤芯到滤瓶中，把滤瓶安装固定到前置滤头。

6) 打开滤瓶门口，打开冲洗阀[illegible]

7) 冲洗后，关闭净水用水点，检查系统是否有渗漏。

六、保修卡

售后服务条款：

1. 用户应保存好购机发票和产品保修卡，作为售后服务依据，如不法出示保修卡和有效购买发票的，本公司将不予提供相应服务。
2. 由爱惠浦授权服务商 / 经销商上门为用户提供安装、维护、维修服务。
3. 保修期为 1 年，自有效购买发票注明的日期起计算。在保修期内，如出现产品不可使用，[illegible]经销商或服务商将收取相应的维修费用。如果联系不上经销商或服务商，请拨打爱惠浦服务电话 400-820-6671。
4. 以下情况将不享受我司提供的保修服务：
   - 非本公司授权的专业人员安装；
   - 用户未按照使用说明书所述正常方式操作造成的产品故障或损坏；
   - 用户私自修理或改动设备所造成的故障或损坏；
   - 任何不可抗力（包括但不限于火灾、水灾、地震、雷击等自然灾害）所造成的故障或损坏；
   - 任何人为因素（包括但不限于挤坏、摔击等）所造成的故障或损坏；
   - 保修卡上面的发票或发票所内容有涂改、重新放置；
   - 使用未经本公司认可的部件造成的一切问题。
5. 保修期内为用户维修设备后更换下来的旧零件均将由滨特尔公司无偿收回。
6. 水处理设备中的所有滤芯滤料等耗材不享受免费保修服务。
7. 边远地区如需到现场实行保修服务时，经销商或服务商将收取一定的服务费用。

七、维修记录

日期	故障原因	更换配件	维修人员

[illegible]

[illegible]

当您购买了本公司产品后，请登录我司官网 [illegible] 员并登记您的相关信息， [illegible]

EVERPURE

该说明书最终解释权归本公司所有，如您有任何疑问，欢迎致电滤特尔服务热线。